FICHA TÉCNICA / FICHE TECNNIQUE / TECHNICAL SHEET

SERIE 205

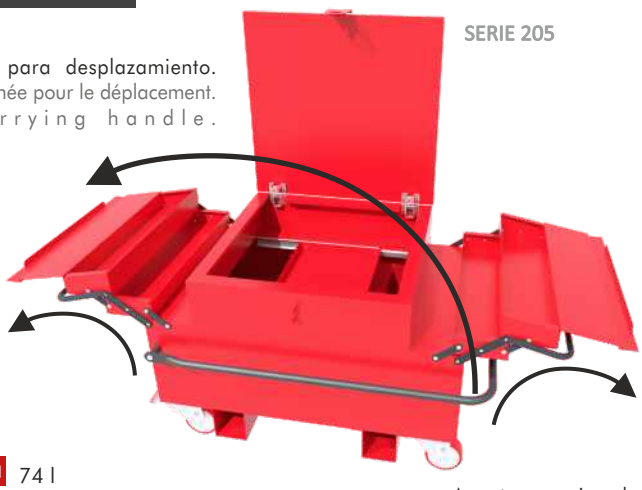

Asa para desplazamiento.
Poignée pour le déplacement.
Carrying handle.

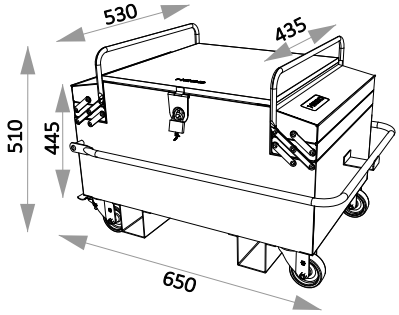

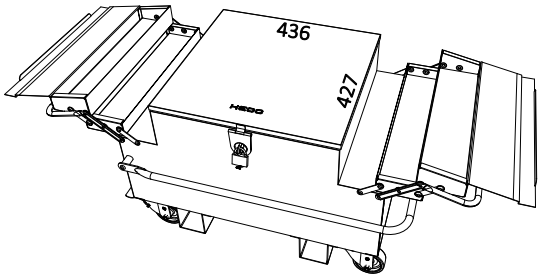

74 l
32,42 Kg
700 x 550 x 550 mm

Apertura cajas laterales.
Ouverture des boîtes latérales.
Opening side boxes.

Características / Caractéristiques / Characteristics

Bandeja interior bidireccional.
Bi-directional interior tray.
Plateau intérieur bidirectionnel.

Ruedas giratorias (2 con freno)
Roues pivotantes (2 avec freins).
Swivel wheels (2 with brake).
Ø 80 mm
H 105 mm

Cartón individual y palet.
Carton simple et palette.
Single cardboard and pallet.

Componentes / Composants / Components

	Material Matériel Material	e	Color Couleur Colour	Acabado Finition Finishing
Armazón y cajas. Chassis. Frame.	Chapa pulida Tôle polie Polished sheet	1,5-1 mm	RAL 3020	Soldado por resistencia, secado a estufa, previo desengrasado y fosfatado. Soudée par resistance, séchèe au four après degraissage et phosphatage. Welded by resistance , drying oven prior degreasing and phosphate.
Tapas. Couvres. Covers.	Chapa pulida Tôle polie Polished sheet	0,6 mm	RAL 3020	Soldado por resistencia, secado a estufa, previo desengrasado y fosfatado. Soudée par resistance, séchèe au four après degraissage et phosphatage. Welded by resistance , drying oven prior degreasing and phosphate.
Pies. Pieds. Feets.	Chapa pulida Tôle polie Polished sheet	2 mm	RAL 3020	Soldado por resistencia, secado a estufa, previo desengrasado y fosfatado. Soudée par resistance, séchèe au four après degraissage et phosphatage. Welded by resistance , drying oven prior degreasing and phosphate.
Asas. Poignées. Handles.	Tubo plegado Tube plié Folded tube	Ø13 mm 0,75 mm	epoxi negro époxy noir black epoxy	Soldado por resistencia, secado a estufa, previo desengrasado y fosfatado. Soudée par resistance, séchèe au four après degraissage et phosphatage. Welded by resistance , drying oven prior degreasing and phosphate.
Bisagras. Charnières Hinges.	Metal zincado Métal zingué Zinc-plated metal		Zincado. Zingué. Zinc-plated.	Baño de protección antioxidante. Bain de protection antirouille. Anti-rust protection bath.

Puntos fuertes / Points forts / Strengths

1

Desplazamiento mediante asa tubular de Ø16 mm.
Déplacement au moyen d'une poignée tubulaire de Ø16 mm.
Displacement by means of Ø16 mm tubular handle.

2

Apilable.
Empilable..
Stackable.

3

Apertura guillotina.
Ouverture de la guillotine.
Guillotine opening.

4
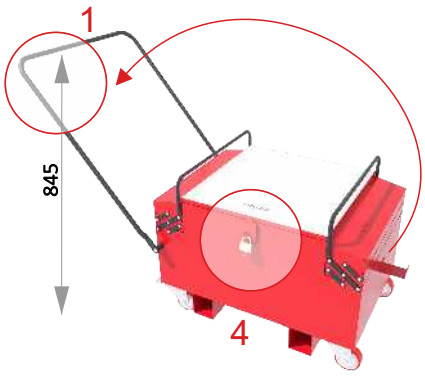
Cierre con candado OPCIONAL. No se suministra.
Verrou à cadenas OPTIONNEL. Non foourni.
Padlock closure OPTIONAL. Not supplied.